Electrolux PROFESSIONAL

Modulare Großküchengeräteserie 900XPElektrogrill HP Tischgerät Halbmodul

Technisches Datenblatt
ARTIKEL #
MODELL #

NAME #

SIS #

AIA #



391346 (E9GREDGS0P) Elektrogrill HP Tischgerät Halbmodul

Hauptmerkmale

- Abnehmbare 2mm dicke Stahl U-förmige Gitter für schnelles Erhitzen der Grillfläche.
- LED Lampe, um Warnung abzugeben, wenn die Wanne leer ist.
- Armierte Incoloy Heizelemente unter dem Grillrost
- Jede Heizzone hat eine unabhängige Leistungsregelung über einen Steuerknopf.
- Leistungs-Anzeigeleuchte.
- Heizkörper kippen bis zu 90° zur leichten Reinigung.
- Fest mit Abfluss verbunden, um restliche Bratenrückstände und Fette zu sammeln.
- Großer Abfluss durch Überlauf und Filter geschützt.
- Die Wanne unter den Heizelementen muss vor dem Betrieb mit Wasser gefüllt werden.
- Wasserfüllhahn mit Knebelbedienung.
- Abnehmbare Edelstahl-Deflektoren, um Hitze aufrecht zu erhalten und die Kochzeit zu reduzieren.
- Edelstahl-Spritzschutz an den Seiten der Grillfläche. Spritzschutz kann zur Reinigung leicht entfernt werden.
- Das Tischgerät kann auf neutralen Unterbauten oder Kühl/Tiefkühlunterbauten montiert werden.
- Geeignet für die Installation auf der Arbeitsplatte.

Konstruktion

- Gerät mit rechtwinkligen Seitenkanten für bündige Verbindung der Gerät nebeneinander ohne Ritzen und Schmutzecken.
- 2 mm dicke Deckplatte aus Edelstahl.
- Außenverkleidung aus Edelstahl mit Scotch Brite Schliff.
- Das Gerät ist 930 mm tief als Arbeitsflächen-vergrößerung.

Genehmigung:

Serienmäßiges Zubehör

- 1 St. Schaber für HP Rostgrill PNC 206436

Optionales Zubehör

- Verbindungs-/Dichtungsmittel PNC 206086 ❑
- Träger für Brückeninstallation, 800 mm PNC 206137 ❑
- Träger für Brückeninstallation, 1000 mm PNC 206138 ❑
- Träger für Brückeninstallation, 1200 mm PNC 206139 ❑
- Träger für Brückeninstallation, 1400 mm PNC 206140 ❑
- Träger für Brückeninstallation, 1600 mm PNC 206141 ❑
- Träger für Brückeninstallation, 400 mm PNC 206154 ❑
- Schaber für HP Rostgrill PNC 206436 ❑
- Ablaufverbindung für HP Grill PNC 206437 ❑
- Seitlicher Handlauf, rechts und links PNC 216044 ❑
- Front-Handlauf, 400 mm PNC 216046 ❑
- Front-Handlauf, 600 mm PNC 216047 ❑
- Front-Handlauf, 1200 mm PNC 216049 ❑
- Front-Handlauf, 1600 mm PNC 216050 ❑
- Breiter Handlauf, Portionierbord, 400 mm PNC 216185 ❑
- Breiter Handlauf, Portionierbord, 800 mm PNC 216186 ❑
- 2 Seitenblenden für Tischgeräte PNC 216278 ❑

Das Unternehmen behält sich das Recht auf Änderungen der Spezifikation vor.

Modulare Großküchengeräteserie 900XPElektrogrill HP Tischgerät Halbmodul

Front

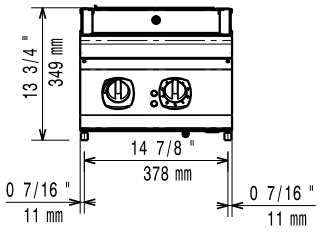

Seite

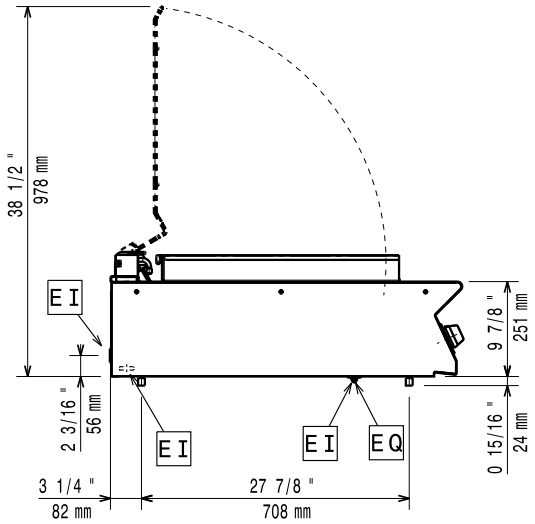

D = Ablauf
EI = Elektroanschluss
EQ = Equipotentialschraube
WI = Wasserzulauf

oben

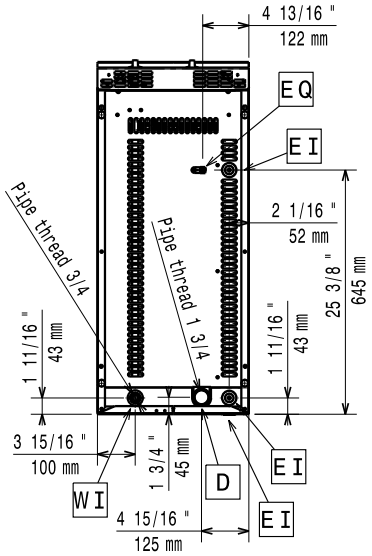

Elektrisch

Netzspannung:	380-400 V/3N ph/50/60 Hz 380-400V 3N~ 50/60Hz
Vorbereitet für:	5.4-5.8kW
Anschlusswert:	5.8 kW

Schlüsselinformation

Falls das Gerät in der Nähe von temperaturempfindlichen Möbeln oder ähnlichem aufgestellt wird, muss ein Sicherheitsabstand von 150mm oder gleichwirkende Wärmeisolation eingehalten werden.

Außenabmessungen, Länge:	400 mm
Außenabmessungen, Tiefe:	930 mm
Außenabmessungen, Höhe:	250 mm
Nettogewicht:	52 kg
Zertifizierungsgruppe	HEG9E1
Garflächenlänge:	345 mm
Garflächentiefe:	598 mm

Das Unternehmen behält sich das Recht auf Änderungen der Spezifikation vor.

2026.11.20